SKILL CART

手押台車用
電動アシスト式駆動部

ハンドルを押すだけで
重量物をラクラク搬送

- 力の必要な重量物搬送を女性でも簡単に運べます！
- スキルアシスト制御でスムーズ加速でスムーズ停止！

※標準では台車部分は含まれておりません。お客様にてご準備願います。
当社にて設計/製作することも可能ですのでお気軽にお問い合わせください。

ARAKI
株式会社アラキ製作所
創造と挑戦
Create and Challenge!!

※スキルアシストはアラキ製作所の登録商標です。

スペックと各部説明

当社独自の制御技術である「スキルアシスト」を台車に応用しました。

操作ハンドルを押したり引いたりすることで軽々と台車を動かすことができるアシスト力を発生し、力の弱い女性でも簡単かつ安全に搬送することが出来る様になります。
ハンドルの押(引)力を力覚センサーで検出し、その力に応じたアシスト力を発生し、スムーズで違和感のない操作を実現しています。

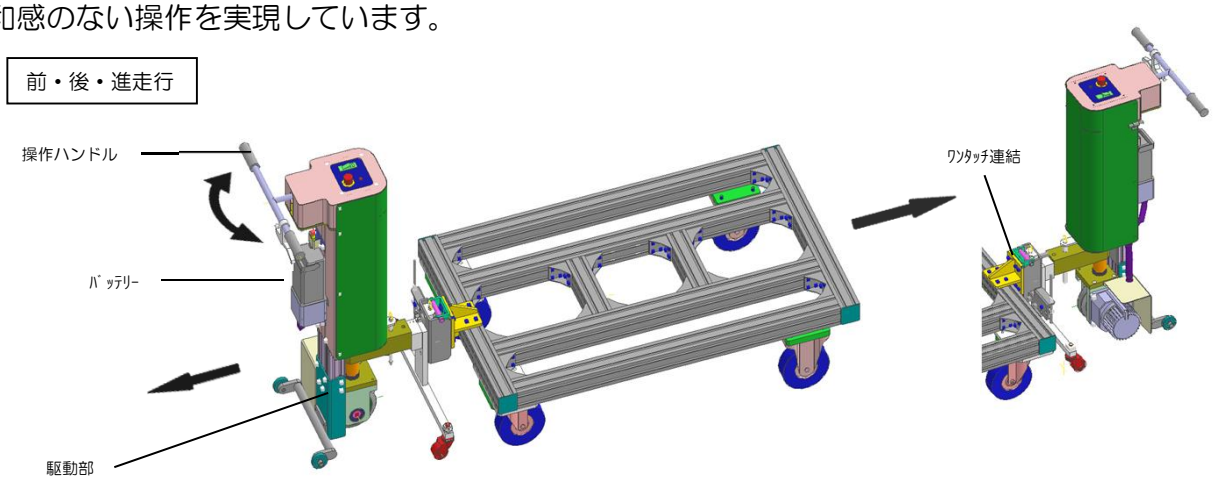

「スキルアシスト」　とは
作業者の優れた技能を軽い負荷で発揮できるための人間共存型の作業支援ロボット技術で、すでに自動車組立ライン用の各種搭載装置に多く利用され、製造の現場で使われている制御技術です。

仕様			備考
型式		SC500－T1	舵取りは操作ハンドルの旋回動作にて行います
搬送質量	平坦	500(kg)	
	1．5°　勾配	400(kg)	
走行速度	アシスト方向	前後進方向	
	無負荷時	3．5(Km／h)	モーター減速比：1/20時
	最大負荷時	2．5(Km／h)	
登坂能力		1．5(°)	
装置寸法	高さ×幅×長さ	940×300×400(mm)	
駆動モータ		DC24V-200W	
制御装置	制御方式	押力比例トルク制御	
走行時間(参考)		連続運転　約1時間 (平坦路、500kg負荷、速度3.5Km/h時)	リチウムイオンバッテリー：(100V家庭用コンセントで充電可能)
装置質量		本体35(kg)	スキルカート単体の重量
オプション	Op：A	バッテリー別置型	台車にバッテリ搭載(鉛ﾊﾞｯﾃﾘｰとなります)
	Op：B	ワンタッチ連結装置	駆動部と台車をワンタッチ連結装置にて連結 Op：Aとの併用はできません
	Op：C	台車	運搬物搭載用台車(随時仕様承ります)
	Op：D	走行モーターブレーキ仕様	ブレーキ付きモーター
	Op：E	走行モータ減速機比率変更	減速比：1/15(無負荷時 4.6km/h 最大負荷時 3.3Km/h 搬送質量350kg) 1/25(無負荷時 2.8km/h 最大負荷時 2km/h搬送質量600kg) (減速比変更により牽引力・走行速度の変更が可能)
	Op：F	デッドマンスイッチ	スイッチON時のみ操作可能、OFF時はダイナミックブレーキ作動(片手、両手操作があります)

製造/販売　株式会社　アラキ製作所
471-0036 愛知県豊田市広久手町**6-11**
営業部　**0565-31-1773**
http://www.araki-mfg.co.jp/　Mail：k_okuda@araki-mfg.co.jp

V201609027

SKILL CART

手押台車用
電動アシスト式駆動部

大重量シリーズ　SC1000・SC1500-T1

最大牽引量
1,500kg！

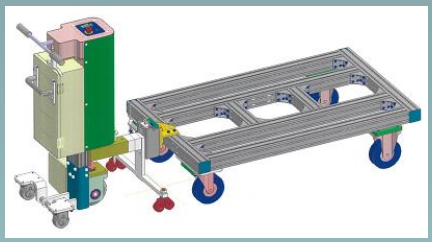

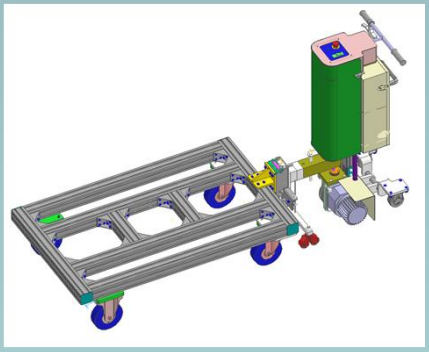

- **SC500**シリーズ同等の操作感でさらなる重量物に対応！
  1000Kg～1500Kgの重量物まで可能。
  仕様は裏面参照。

※標準では台車部分は含まれておりません。お客様にてご準備願います。
当社にて設計/製作することも可能ですのでお気軽にお問い合わせください。

ARAKI
株式会社アラキ製作所
創造と挑戦
Create and Challenge!!

※“スキルアシスト”はアラキ製作所の登録商標です。

スペックと各部名称

操作パネル表示＆ハンドル部

操作ハンドル

ワンタッチ連結部

操作パネル表示＆ﾃﾞｯﾄﾞﾏﾝSW

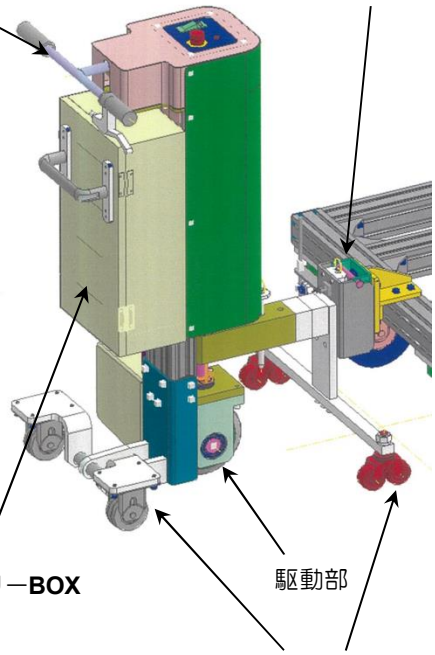

操作ハンドル＆連結解除レバー

ワンタッチ連結部

鉛バッテリー**BOX**

駆動部

自立時補助輪

スペック一覧

型式		SC1000－T1	SC1500－T1	備考
搬送質量	平坦路	1000kg	1500Kg	
走行速度	無負荷時	3．5km/h	2．8Km／h	
	最大負荷時	2．5km/h	2．3Km／h	
装置寸法	高さ×幅×長さ	930X470X360mm	←	概略
駆動モータ		DC24V-400W	←	
バッテリー		DC12V×2	←	12V鉛蓄バッテリ×2
充電器		HC25－5C	←	鉛蓄電池用
制御装置	制御方式	押力比例トルク制御	←	
走行時間(参考)		連続運転　約1時間	←	使用環境、使用頻度により変化します。
装置質量		87kg	←	
オプション	Op：A	バッテリー別置型	←	台車フレーム側にバッテリ搭載
	Op：B	ワンタッチ連結装置	←	駆動部と台車をワンタッチ連結装置にて連結 Op：Aとの併用はできません
	Op：C	台車	←	運搬物搭載用台車（随時仕様承ります）
	Op：D	走行ﾓｰﾀｰﾌﾞﾚｰｷ仕様	←	ブレーキ付きモーターに変更可能
	Op：F	デッドマンスイッチ	←	スイッチON時のみ操作可能、OFF時はダイナミックﾌﾞﾚｰｷ作動 （片手or両手起動選択可）

注記
１）走路に凹凸、登坂、水・油分等、走行抵抗値に変化が有る場合は走行不能となります。走路の環境を整備願います。

製造/販売　株式会社　アラキ製作所
愛知県豊田市広久手町**6-11**
営業・進行管理課：奥田　　**0565-31-1771**
http://www.araki-mfg.co.jp/　Mail：k_okuda@araki-mfg.co.jp

V201610ver2